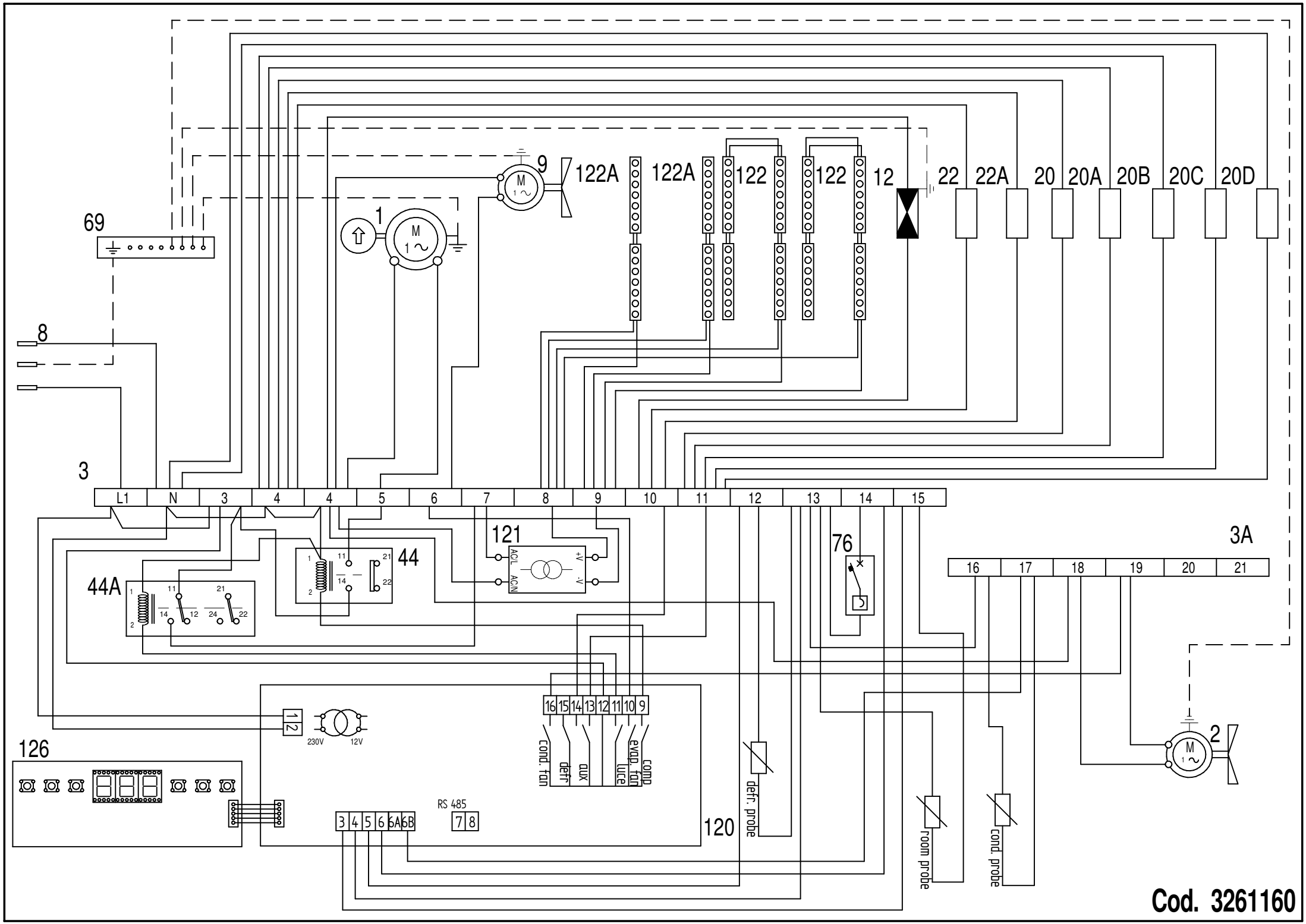
69
8
3
L1
N
3
4
4
5
6
7
8
9
10
11
12
13
14
15
9
122A
122A
122
122
12
22
22A
20
20A
20B
20C
20D
1
M
1 ~
121
AC/L
AC/N
+V
-V
44
44A
76
3A
16
17
18
19
20
21
2
12
230V
12V
126
16 15 14 13 12 11 10 9
cond. fan
defr
aux
luce
evap. fan
comp
defr. probe
room probe
cond. probe
RS 485
3 4 5 6 6A 6B
7 8
120

Cod. 3261160